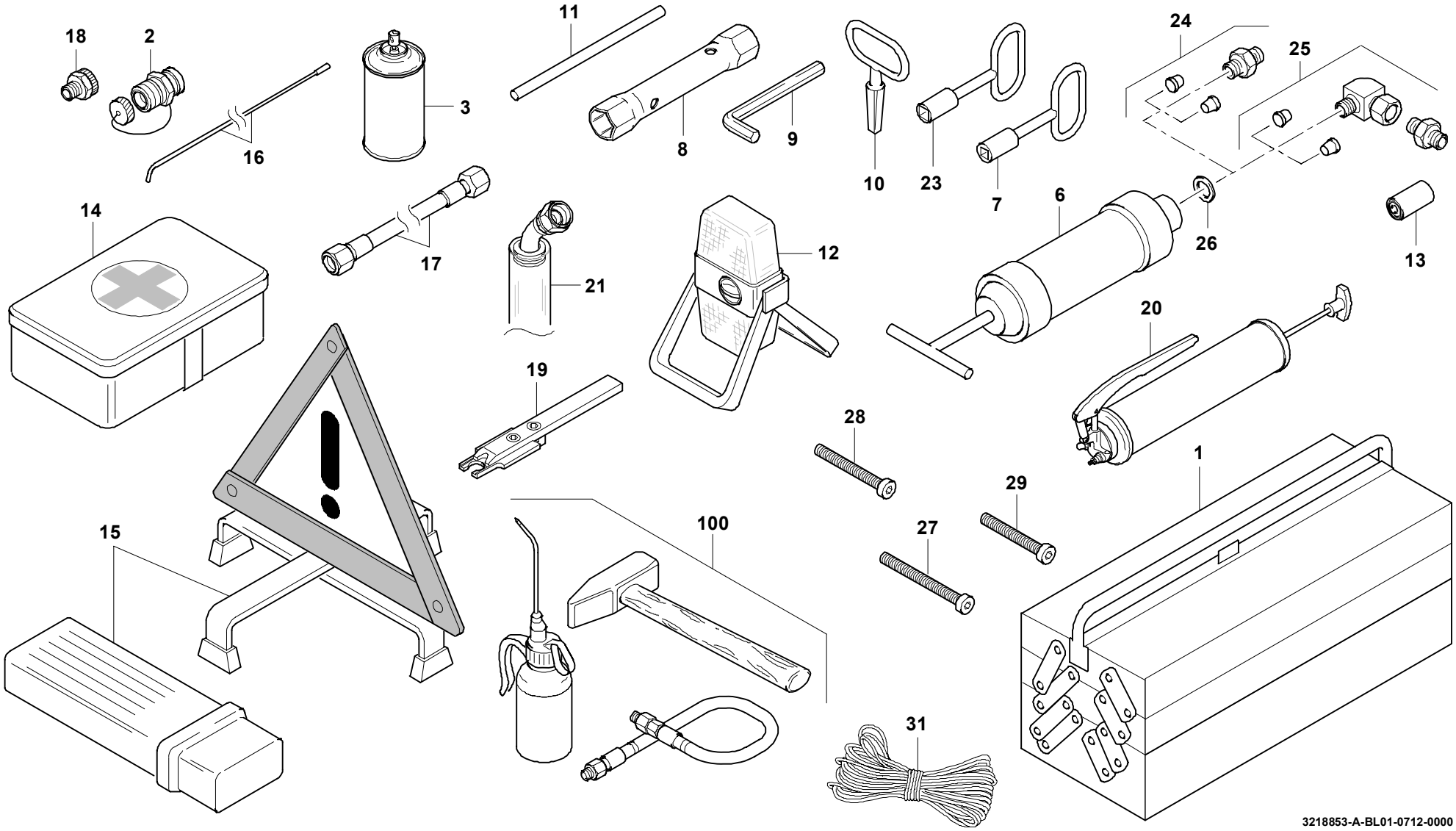GROVE	WERKZEUG GMK 6400 TOOLS GMK 6400	BILDTAFEL PICTORIAL DISPLAY			GMK 6400 BE 806 G 879
		07.12	3218853-ETL A	1/1